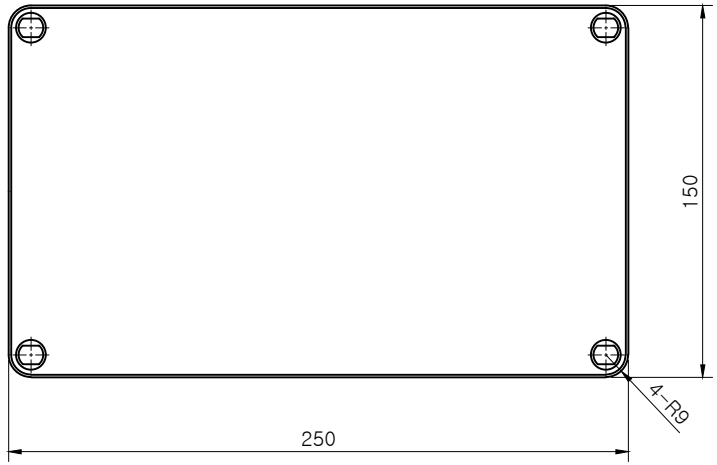


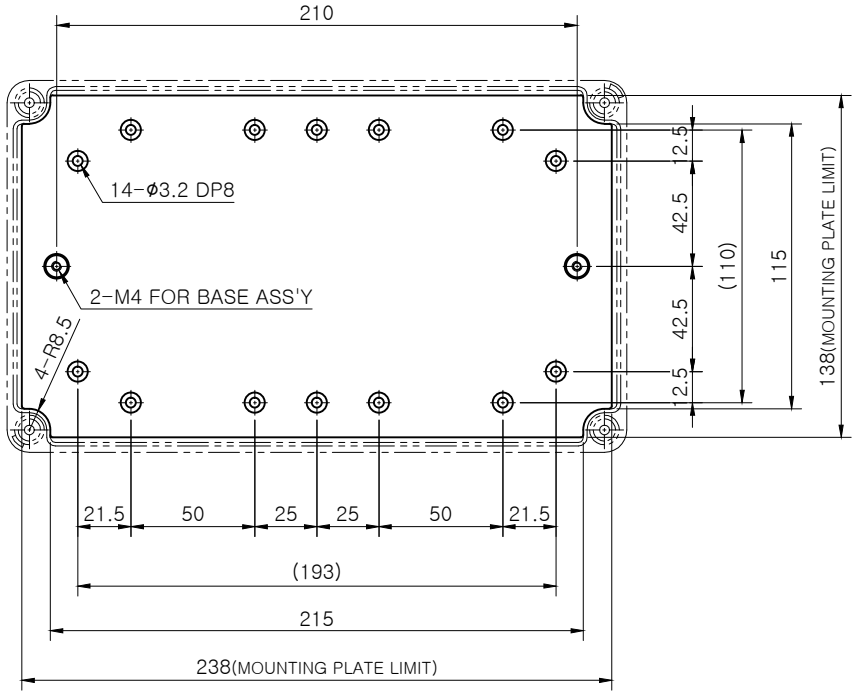


SECTION A-A

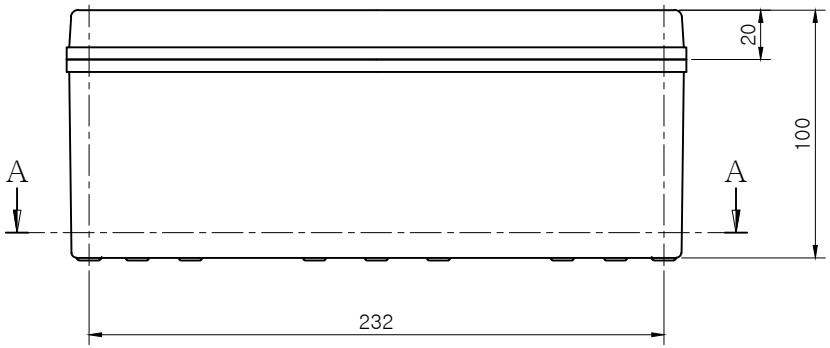


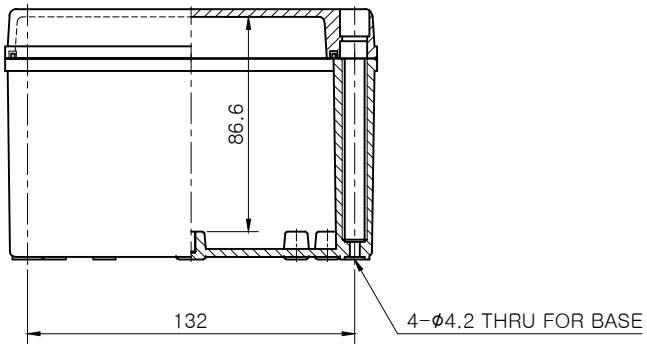


Note.

| | | | | | | | |
|---|---|---|---|---|---|---|---|
| MODEL (모 델) | BC-□□S-152510 | | D R (제 도) | JUNG,Y.J. | 16.04.19 | UNIT (단 위) | mm |
| ASSY (완성 규격) | 150 * 250 * 100 | | C K (검 도) | PARK,Y.J. | 16.04.19 | SCALE (척 도) | 1:2 |
| DWG NO (도 번) | S-152510-03 | MATERIAL (재 질) | A P (승 인) | KIM,D.S. | 16.04.20 | REV. (개 정) | 0 |

BOXCO

BCA-D-731-06(REV.1)

A3(297 x 420)