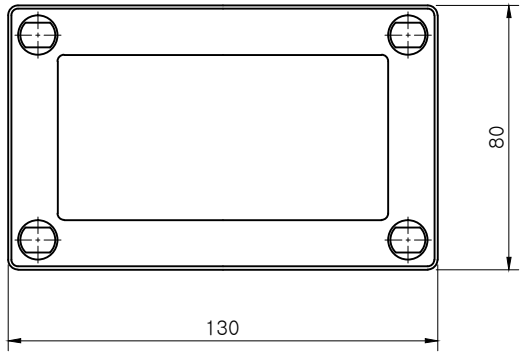

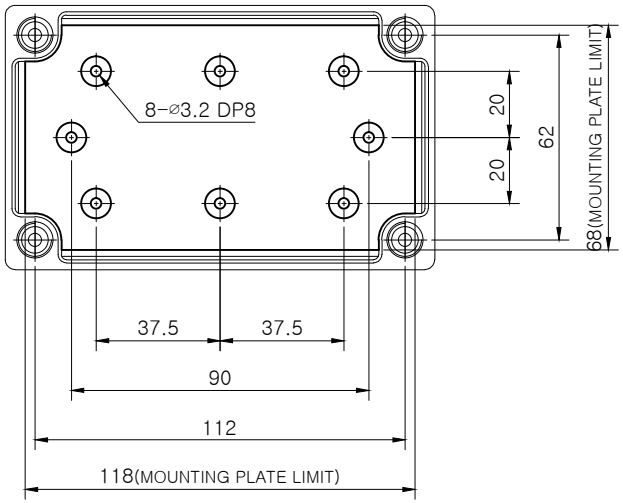

SECTION A-A

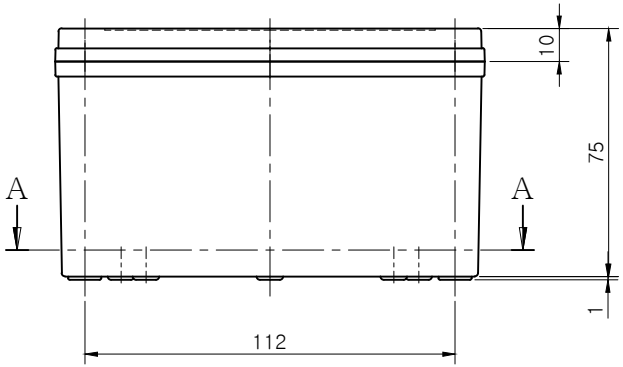

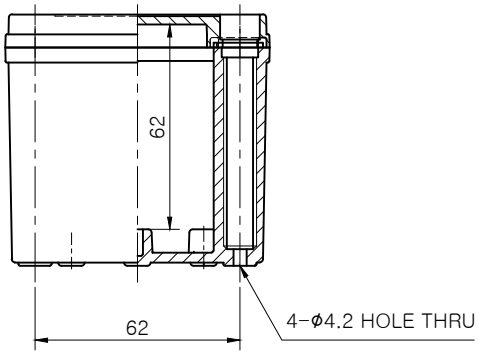

Note.

M4 * 10 Round headed bolt * 4
BC-CB10 * 4

MODEL (모 델)	BC-□□M-081307		D R (제 도)	JUNG,Y.J.	16.12.05	UNIT (단 위)	mm
ASSY (완성 규격)	80 * 130 * 75		C K (검 도)	PARK,Y.J.	16.12.05	SCALE (척 도)	1:1.5
DWG NO (도 번)	M-081307-03	MATERIAL (재 질)	A P (승 인)	KIM,D.S.	16.12.06	REV. (개 정)	0

BOXCO

BCA-D-731-06(REV.1)

A3(297 x 420)